ΑΓΡΑΨΑΣ
ΚΑΤΑΣΚΕΥΕΣ ΑΠΟ ΓΥΨΟ & ΤΣΙΜΕΝΤΟ

Γραμμικός Κρυφός Φωτισμός / Μεσογείων πολυγώνου

Cat.No. 28.B.036

Γραμμικός κρυφός φωτισμός

Ξ Ξ ΞΈΙΞΩΟΞ΄΄ΞΙ.
Ξ Ξ¬ΞΈΕΞΩΟΞΈΙ:
Ξ Ο ΞΩΟΞ΄΄ΞΙ.

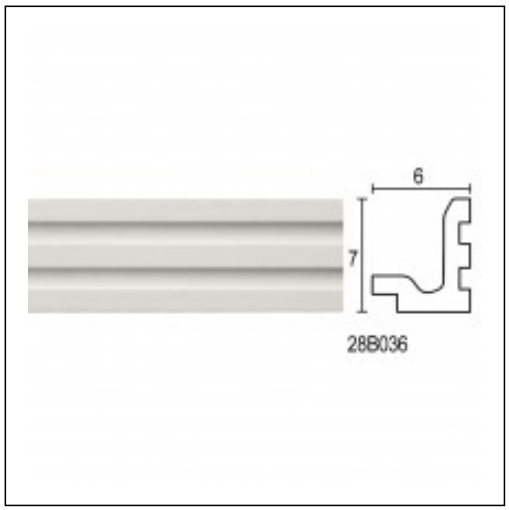

ΞΈΞ§Ξ Ξ Ξ Ξ Ξ ΞΈ Ξ¦Ξ©Ξ Ξ Ξ Ξ΄Ξ Ξ¦Ξ Ξ ΞΈ Ξ Ξ΄Ξ Ξ Ξ Ξ• Ξ Ξ ΞΈ