ΑΓΡΑΨΑΣ
ΚΑΤΑΣΚΕΥΕΣ ΑΠΟ ΓΥΨΟ & ΤΣΙΜΕΝΤΟ

Γραμμικός Κρυφός Φωτισμός / Υποδοχής Γ

Cat.No. 28.B.018

Γραμμικός κρυφός φωτισμός

- Ξ Ξ ΞΊΞΩΟΞ΄ΞΊ.
- Ξ¬ΞΈΞΩΟΞ΄ΞΊ.
- Ο ΞΩΟ Ξ΄ΞΊ.

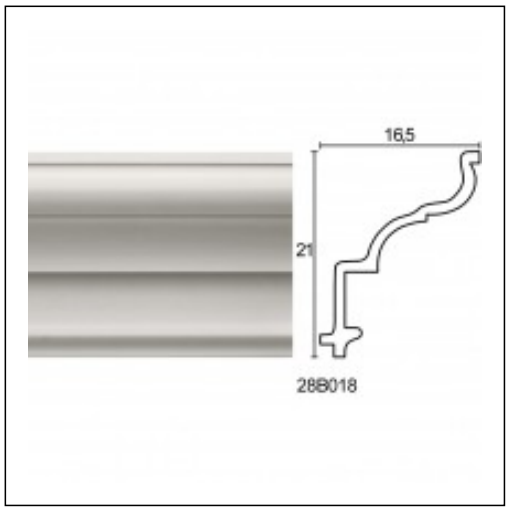

Ξ£Ξ§Ξ Ξ Ξ Ξ Ξ Ξ£ Ξ¦Ξ©Ξ Ξ Ξ Ξ΄Ξ Ξ¦Ξ Ξ Ξ£ Ξ Ξ΄Ξ Ξ Ξ Ξ• Ξ Ξ Ξ£