ΑΓΡΑΨΑΣ
ΚΑΤΑΣΚΕΥΕΣ ΑΠΟ ΓΥΨΟ & ΤΣΙΜΕΝΤΟ

Γραμμικός Κρυφός Φωτισμός / Υποδοχής Β

Cat.No. 28.B.017

Γραμμικός κρυφός φωτισμός

Ξ Ξ ΞΊΞΩΟΞ΄ΞΙ.
Ξ Ξ¬ΞΈΞΩΟΞΙ.
Ξ Ο ΞΩΟΞΙ.

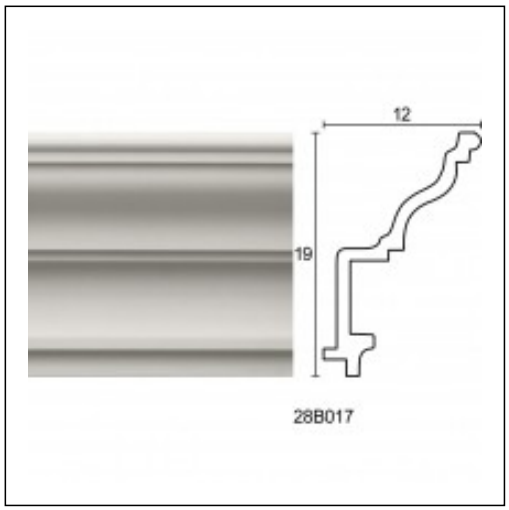

ΞΈΞ§Ξ Ξ Ξ Ξ Ξ ΞΈ Ξ¦Ξ©Ξ Ξ Ξ Ξ΄Ξ Ξ¦Ξ Ξ ΞΈ Ξ Ξ΄Ξ Ξ Ξ Ξ• Ξ Ξ ΞΈ