ΑΓΡΑΨΑΣ
ΚΑΤΑΣΚΕΥΕΣ ΑΠΟ ΓΥΨΟ & ΤΣΙΜΕΝΤΟ

Γραμμικός Κρυφός Φωτισμός / Υποδοχής Β

Cat.No. 28.B.017

Γραμμικός κρυφός φωτισμός

Ξ Ξ Ξ΄ΙΞΩΟΞ΄΄ΞΙ.
Ξ Ξ¬Ξ΄ΕΞΩΟΞ΄΄ΞΙ.
Ξ Ο ΞΩΟΞ΄΄ΞΙ.

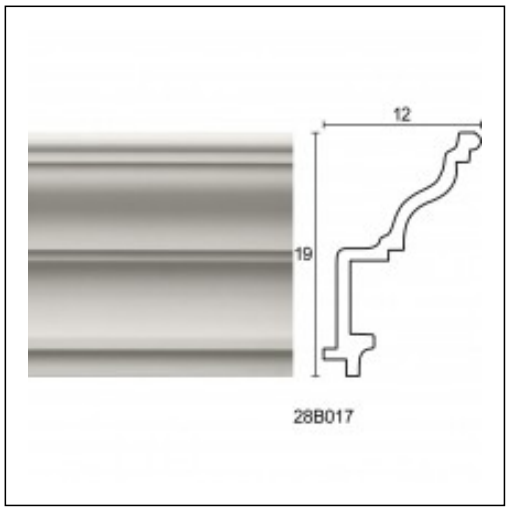

Ξ£Ξ§Ξ Ξ Ξ Ξ Ξ Ξ£ Ξ¦Ξ©Ξ Ξ Ξ Ξ΄Ξ Ξ¦Ξ Ξ Ξ£ Ξ Ξ΄Ξ Ξ Ξ Ξ• Ξ Ξ Ξ£