ΑΓΡΑΨΑΣ
ΚΑΤΑΣΚΕΥΕΣ ΑΠΟ ΓΥΨΟ & ΤΣΙΜΕΝΤΟ

Γραμμικός Κρυφός Φωτισμός / Υποδοχής Α

Cat.No. 28.B.016

Γραμμικός κρυφός φωτισμός

- Ξ Ξ ΞΊΞΩΟΞΈΞΊ.
- Ξ¬ΞΈΞΩΟΞΊ.
- Ξ Ο ΞΩΟΞΊ.

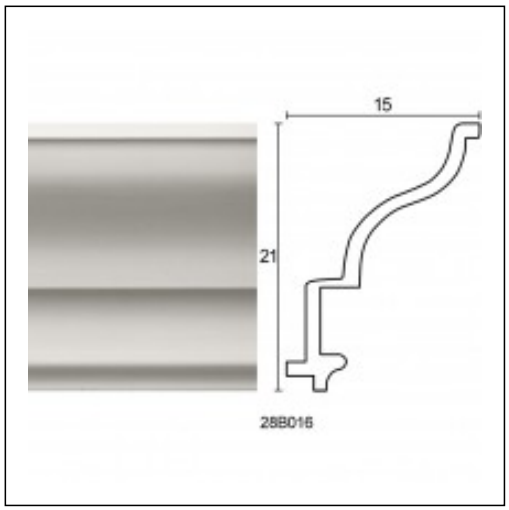

ΞΈΞ§Ξ Ξ Ξ Ξ Ξ ΞΈ Ξ¦Ξ©Ξ Ξ Ξ Ξ΄Ξ Ξ¦Ξ Ξ ΞΈ Ξ Ξ΄Ξ Ξ Ξ Ξ• Ξ Ξ ΞΈ