ΑΓΡΑΨΑΣ
ΚΑΤΑΣΚΕΥΕΣ ΑΠΟ ΓΥΨΟ & ΤΣΙΜΕΝΤΟ

Γραμμικός Κρυφός Φωτισμός / Οκταγώνου Προέκταση μικρό

Cat.No. 28.B.008

Γραμμικός κρυφός φωτισμός

Ξ Ξ Ξ΄ΙΞΩΟΞ΄΄Ξ΄Ι.
Ξ Ξ¬Ξ΄ΕΞΩΟΞ΄΄Ξ΄Ι.
Ξ Ο ΞΩΟ Ξ΄΄Ξ΄Ι.

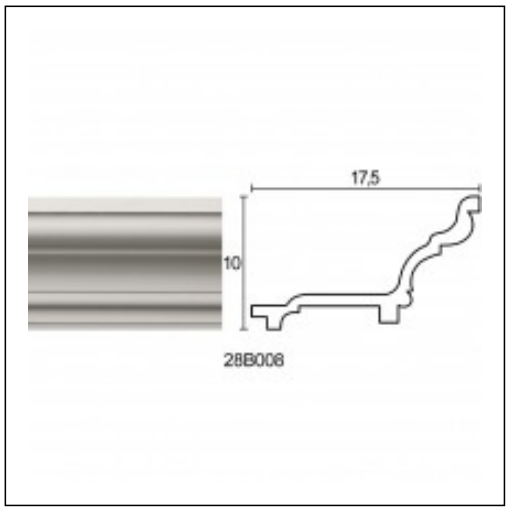

Ξ£Ξ§Ξ Ξ Ξ Ξ Ξ Ξ£ Ξ¦Ξ©Ξ Ξ Ξ Ξ΄Ξ Ξ¦Ξ Ξ Ξ£ Ξ Ξ΄Ξ Ξ Ξ Ξ• Ξ Ξ Ξ£