ΑΓΡΑΨΑΣ
ΚΑΤΑΣΚΕΥΕΣ ΑΠΟ ΓΥΨΟ & ΤΣΙΜΕΝΤΟ

Γραμμικός Κρυφός Φωτισμός / Οκταγώνου Προέκταση μικρό

Cat.No. 28.B.008

Γραμμικός κρυφός φωτισμός

Ξ Ξ ΞΊΞΩΟΞ΄ΞΊ.
Ξ ΞΈΞΊΞΩΟΞ΄ΞΊ.
Ξ Ο ΞΩΟ ΞΊ.

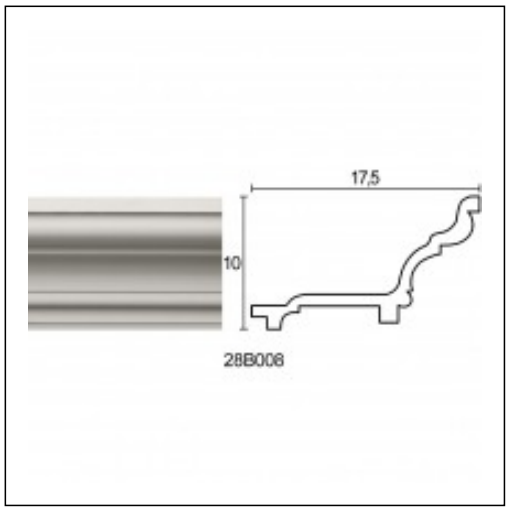

ΞΈΞ§Ξ Ξ Ξ Ξ Ξ ΞΈ Ξ¦Ξ©Ξ Ξ Ξ Ξ΄Ξ Ξ¦Ξ Ξ ΞΈ Ξ΄Ξ Ξ Ξ Ξ• Ξ Ξ ΞΈ