ΑΓΡΑΨΑΣ
ΚΑΤΑΣΚΕΥΕΣ ΑΠΟ ΓΥΨΟ & ΤΣΙΜΕΝΤΟ

Σκαλιστός Κρυφός Φωτισμός / Φωτισμός Α1

Cat.No. 28.A.004

Σκαλιστός κρυφός φωτισμός

Ξ Ξ»Ξ¬Ο 15ΞΩΟΞ΄1.:
Ξ Ξ ΞΊΞΧΟΟΞΊ.
Ξ Ο ΞΩΟΙ Ξ¨Ξ1.

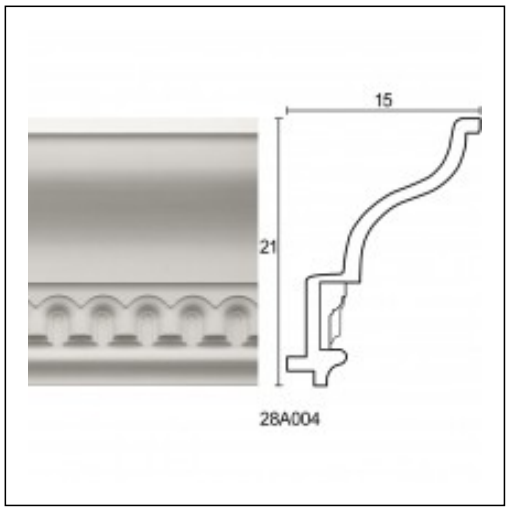

Ξ£Ξ§Ξ Ξ Ξ Ξ Ξ Ξ£ Ξ¦Ξ©Ξ Ξ Ξ Ξ΄Ξ Ξ¦Ξ Ξ Ξ£ Ξ Ξ΄Ξ Ξ Ξ Ξ• Ξ Ξ Ξ£