Κορνίζες Σκαριού / Υποδοχής Οδόντα 10εκ.

Cat.No. 26.E.071

Λούκι Σκαριού

Ξ Ξ»Ξ¬Ο 9 5Ω0Ξ΄:
Ξ Ξ Ξ΄Ξ20 Ξ΄΄Ξ΄.
Ξ Ο ΞΩ0 Ξ΄΄Ξ΄.

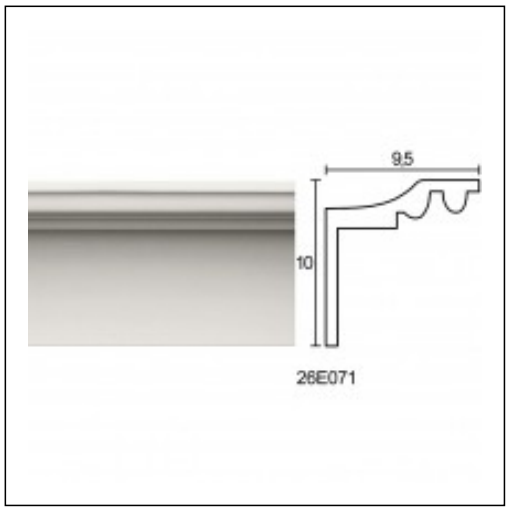

ΞΈΞ§Ξ Ξ Ξ Ξ Ξ ΞΈ Ξ¦Ξ©Ξ Ξ Ξ Ξ΄Ξ Ξ¦Ξ Ξ ΞΈ Ξ΄Ξ Ξ Ξ Ξ• Ξ Ξ ΞΈ