ΑΓΡΑΨΑΣ
ΚΑΤΑΣΚΕΥΕΣ ΑΠΟ ΓΥΨΟ & ΤΣΙΜΕΝΤΟ

Κορνίζες Σκαριού / Λώλης

Cat.No. 26.E.069

Λούκι Σκαριού

Ξ Ξ»Ξ¬Ο 7 ΞΩΟ. :
Ξ Ξ ΞΊΞΩΟ Ξ΄΄ΞΊ.
Ξ Ο ΞΩΟ Ξ΄΄ΞΊ.

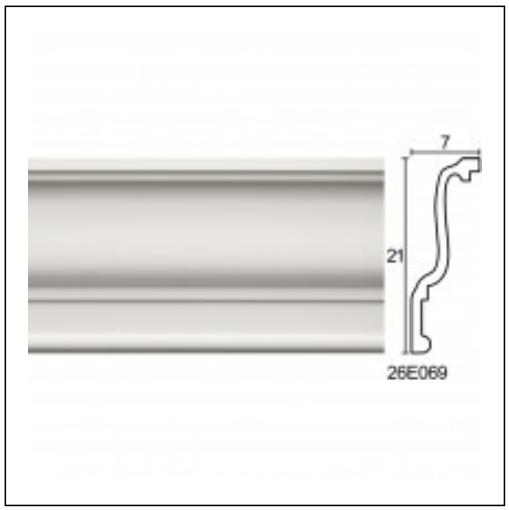

Ξ£Ξ§Ξ Ξ Ξ Ξ Ξ Ξ£ Ξ¦Ξ©Ξ Ξ Ξ΄΄Ξ Ξ¦Ξ Ξ£ Ξ΄΄Ξ Ξ Ξ• Ξ Ξ Ξ£