ΑΓΡΑΨΑΣ
ΚΑΤΑΣΚΕΥΕΣ ΑΠΟ ΓΥΨΟ & ΤΣΙΜΕΝΤΟ

Κορνίζες Πάγκου / Γραμμικό 04

Cat.No. 25.Δ.008

Γραμμική Κορνίζα

Ξ Ξ»Ξ¬Ο 5ΞΩΟ. :
Ξ Ξ ΞΊΞΩΟΞ΄΄ΞΊ.
Ξ Ο ΞΩΟΞ΄΄ΞΊ.

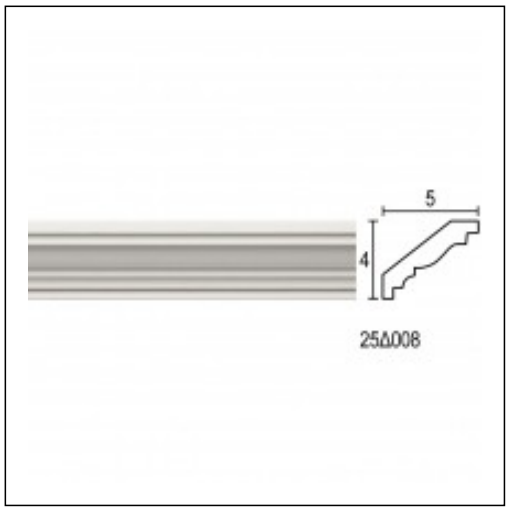

ΞΈΞ§Ξ Ξ Ξ Ξ Ξ ΞΈ Ξ¦Ξ©Ξ Ξ Ξ Ξ΄Ξ Ξ¦Ξ Ξ ΞΈ Ξ΄Ξ Ξ Ξ•Ξ Ξ ΞΈ