ΑΓΡΑΨΑΣ
ΚΑΤΑΣΚΕΥΕΣ ΑΠΟ ΓΥΨΟ & ΤΣΙΜΕΝΤΟ

Πανώ / Διπλό Κρήτης

Cat.No. 22.E.001

Πανώ τραβηχτά

Ξ Ξ ΞΊΞΟΟΞΊΞΊ.
Ξ Ξ¬ΞΈΞΟΟΞΊ:
Ξ Ο ΞΟΟ5 Ξ΄ΞΊ.

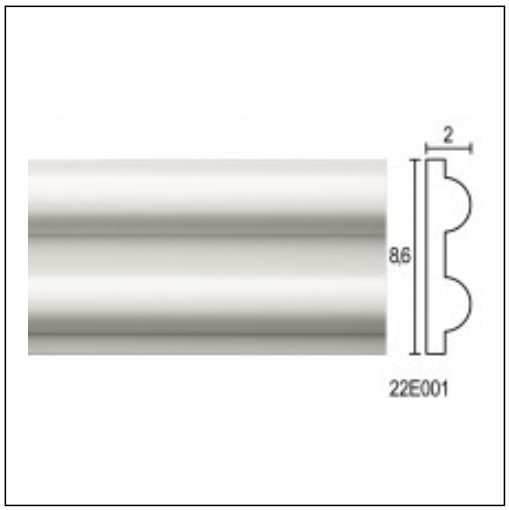

ΞΈΞ§Ξ Ξ Ξ Ξ Ξ ΞΈ Ξ¦Ξ©Ξ Ξ Ξ Ξ΄Ξ Ξ¦Ξ Ξ ΞΈ Ξ΄Ξ Ξ Ξ• Ξ Ξ ΞΈ