ΑΓΡΑΨΑΣ
ΚΑΤΑΣΚΕΥΕΣ ΑΠΟ ΓΥΨΟ & ΤΣΙΜΕΝΤΟ

Τακάκια Τοίχου - Οροφής / Ιδιότροπο μεγάλο

Cat.No. 20.Δ.001

Τακάκι τοίχου- οροφής
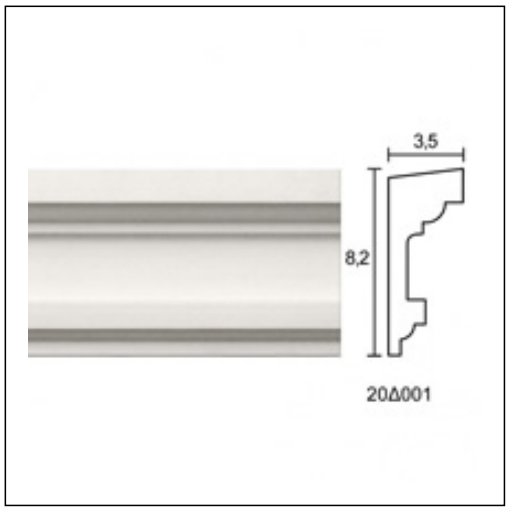
Ξ Ξ»Ξ¬Ο 3 Ξ΄ΩΟΞ΄Ι:
Ξ Ξ Ξ΄ΙΞΙΟΟ Ξ΄΄Ξ΄Ι.
Ξ Ο ΞΩΟ2 Ξ΄΄Ξ΄Ι.