ΑΓΡΑΨΑΣ
ΚΑΤΑΣΚΕΥΕΣ ΑΠΟ ΓΥΨΟ & ΤΣΙΜΕΝΤΟ

Τακάκια Τοίχου - Οροφής / Κωβαίου χοντρό

Cat.No. 20.B.020

Τακάκι Τοίχου - Οροφής
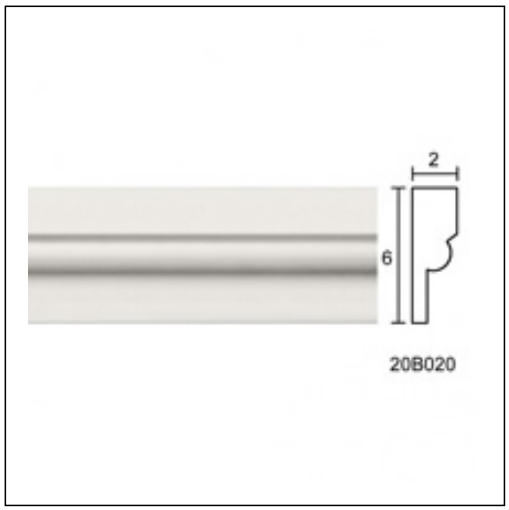
Ξ Ξ»Ξ¬Ο 2ΞΩΟ. :
Ξ Ξ Ξ΄ΙΞΩΟΞ΄΄ΞΙ.
Ξ Ο ΞΩΟΞ΄΄ΞΙ.