Κορνίζες Πάγκου / Λευκάδος 6εκ.

Cat.No. 25.Δ.018

Λούκι πάγκου
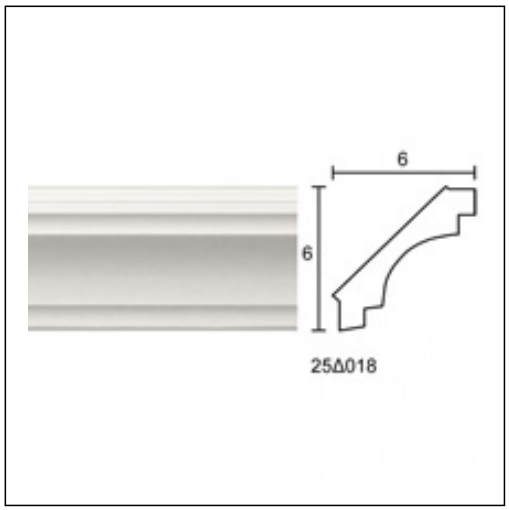
Ξ Ξ»Ξ¬Ο 6ΞΩΟ. :
Ξ Ξ ΞΊΞΟΟΟΞ΄ΞΊ.
Ξ Ο ΞΩΟΞ΄΄ΞΊ.