ΑΓΡΑΨΑΣ
ΚΑΤΑΣΚΕΥΕΣ ΑΠΟ ΓΥΨΟ & ΤΣΙΜΕΝΤΟ

Τακάκια Τοίχου - Οροφής / Λουτρών Αστέρα

Cat.No. 20.Δ.002

Τακάκια Τραβηχτά

Ξ Ξ»Ξ¬Ο 4 ΞΩΟ. :
Ξ Ξ ΞΊΞΟΟΞ΄ΞΊ.
Ξ Ο ΞΩΟ 5 Ξ΄ΞΊ.

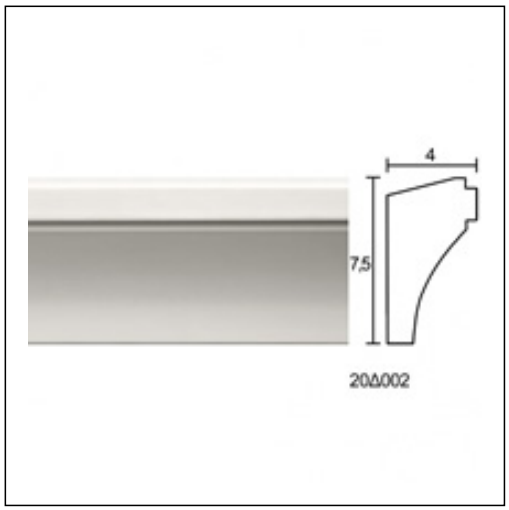

ΞΈΞ§Ξ Ξ Ξ Ξ Ξ ΞΈ Ξ¦Ξ©Ξ Ξ Ξ Ξ΄Ξ Ξ¦Ξ Ξ ΞΈ Ξ΄Ξ Ξ Ξ Ξ• Ξ Ξ ΞΈ