Κορνίζες Πάγκου / Αργύρη μικρό

Cat.No. 25.B.002

Λούκι πάγκου

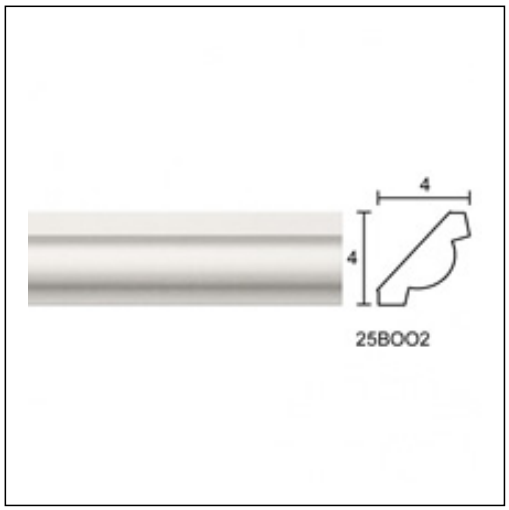

Ξ Ξ»Ξ¬Ο 4 ΞΩΟ. :
Ξ Ξ ΞΊΞΟΟ Ξ΄ΞΊ.
Ξ Ο ΞΩΟΞ΄ΞΊ.