ΑΓΡΑΨΑΣ
ΚΑΤΑΣΚΕΥΕΣ ΑΠΟ ΓΥΨΟ & ΤΣΙΜΕΝΤΟ

Ανταύγειες Φωτισμού / Γραφείου Γράψα Μεσογείων

Cat.No. 28.Δ.008

Αντάυγεια για κρυφούς φωτισμούς

Ξ Ξ»Ξ¬Ο 15ΞΩΟΈ1.:
Ξ Ξ ΞΊΞΈΟΞ¯ΞΊ.
Ξ Ο ΞΩΟ Ξ¨Ξ1.

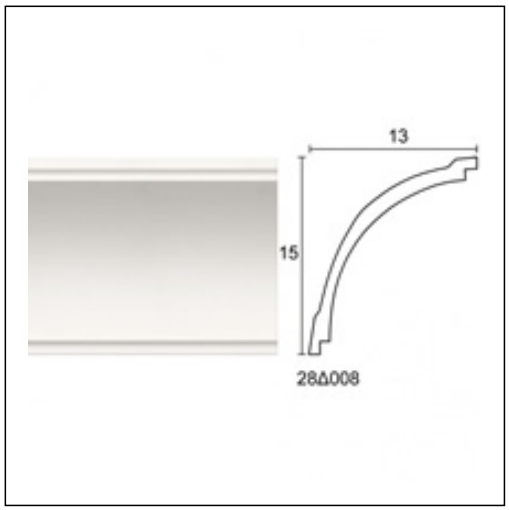

ΞΈΞ§Ξ Ξ Ξ Ξ Ξ ΞΈ Ξ¦Ξ©Ξ Ξ Ξ Ξ΄Ξ Ξ¦Ξ Ξ ΞΈ Ξ΄Ξ Ξ Ξ Ξ• Ξ Ξ ΞΈ