Κιονόκρανα / Ιωνικό Σκαλίσματα

Cat.No. 36.A.011

Κιονόκρανα
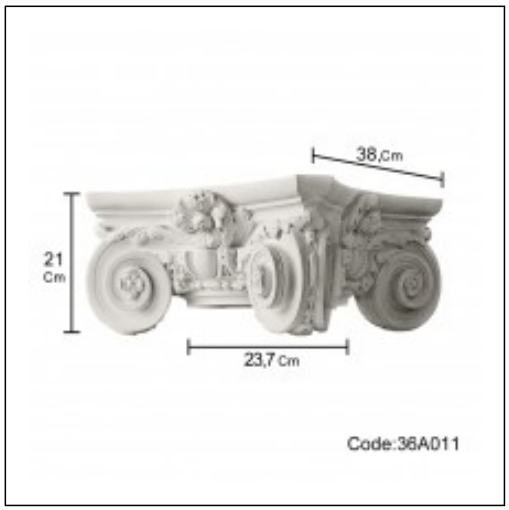
Ξ Ξ»Ξ¬Ο 38 ΞΈΞ΄Ξ΄1.:
Ξ Ο ΞΈΞ΄Ξ΄1 Ξ΄΄Ξ΄1.
Ξ¦1: 23.7 Ξ΄΄Ξ΄1.