ΑΓΡΑΨΑΣ
ΚΑΤΑΣΚΕΥΕΣ ΑΠΟ ΓΥΨΟ & ΤΣΙΜΕΝΤΟ

Υπέρθυρα - Αετώματα / Σύνθεση Γείσου Φορουσιού Δρούγα

Cat.No. 45.B.011

Γεισο
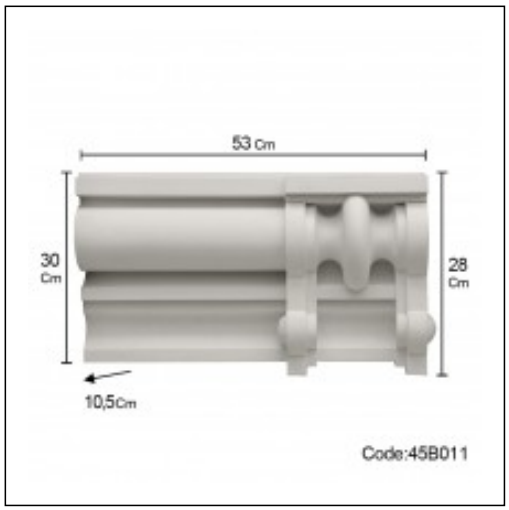
Ξ Ξ Ξ΄ΙΞΩΟΞ΄΄Ξ΄Ι.
Ξ Ξ¬Ξ΄ΕΞΩΟΞ΄΄Ξ΄Ι.
Ξ Ο ΞΩΟΞ΄΄Ξ΄Ι.