ΑΓΡΑΨΑΣ
ΚΑΤΑΣΚΕΥΕΣ ΑΠΟ ΓΥΨΟ & ΤΣΙΜΕΝΤΟ

Κορνίζες Σκαριού / Ταμπά

Cat.No. 26.Δ.017

Κορνίζες Σκαριού

Ξ Ξ»Ξ¬Ο 5ΞΩΟ. :
Ξ Ξ ΞΊΞΩΟΞ΄ΞΊ.
Ξ Ο ΞΩΟΞ΄ΞΊ.

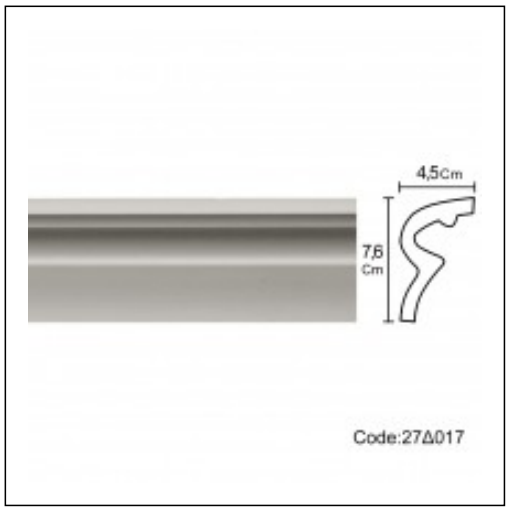

ΞΞ£Ξ§Ξ Ξ Ξ Ξ Ξ Ξ£ Ξ¦Ξ©Ξ Ξ Ξ Ξ΄Ξ Ξ¦Ξ Ξ£ Ξ Ξ΄Ξ Ξ Ξ Ξ• Ξ Ξ Ξ£