ΑΓΡΑΨΑΣ
ΚΑΤΑΣΚΕΥΕΣ ΑΠΟ ΓΥΨΟ & ΤΣΙΜΕΝΤΟ

Γραμμικός Κρυφός Φωτισμός / Βλαδιμίρ

Cat.No. 28.B.064

Γραμμικός Κρυφός Φωτισμός

Ξ Ξ Ξ΄ΙΞΩΟΞ΄ΞΙ.
Ξ Ξ¬Ξ΄ΕΞΩΟΞΙ.
Ξ Ο ΞΩΟ.5 Ξ΄ΞΙ.

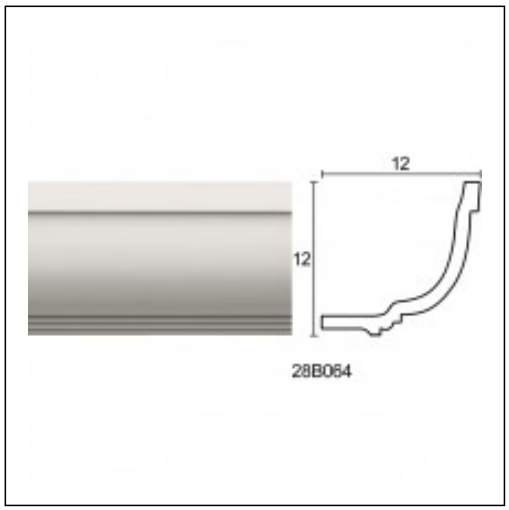

Ξ£Ξ§Ξ Ξ Ξ Ξ Ξ Ξ£ Ξ¦Ξ©Ξ Ξ Ξ Ξ΄Ξ Ξ¦Ξ Ξ Ξ£ Ξ Ξ΄Ξ Ξ Ξ Ξ• Ξ Ξ Ξ£