Σκαλιστές / Γύψινοι Κύλιδροι

Cat.No. 41.E.001

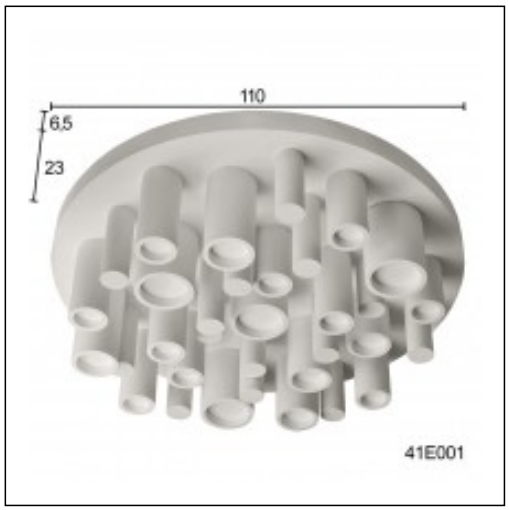

Ξ Ξ¬Ξ΄ΕΕΟΟ: Ξ΄Ξ΄Ξ΄