ΑΓΡΑΨΑΣ
ΚΑΤΑΣΚΕΥΕΣ ΑΠΟ ΓΥΨΟ & ΤΣΙΜΕΝΤΟ

Κιονόκρανα / Αμερικάνου 3

Cat.No. 36.Θ.008

Κιονόκρανο
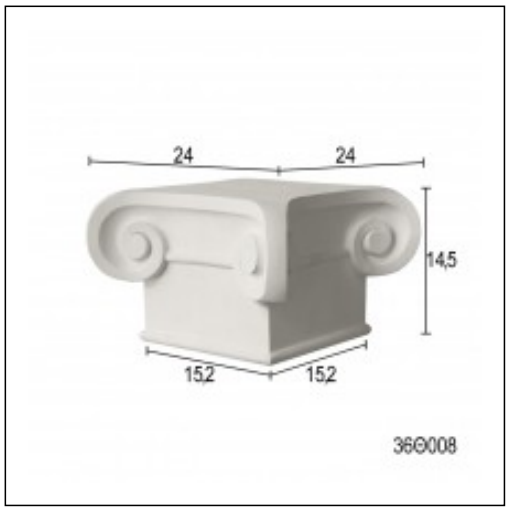
Ξ Ξ»Ξ¬Ο 24 **ΞΩΟ** Ξ΄1.:
Ξ Ξ ΞΈΙΞΩΟ Ξ΄Ξ΄1.
Ξ Ο ΞΩΟ 14.5 Ξ΄Ξ΄1.
Ξ¦1: 15.2 Ξ΄Ξ΄1.