ΑΓΡΑΨΑΣ
ΚΑΤΑΣΚΕΥΕΣ ΑΠΟ ΓΥΨΟ & ΤΣΙΜΕΝΤΟ

Κουπαστές / Ζήτα

Cat.No. 50.Γ.005

Κουπαστές
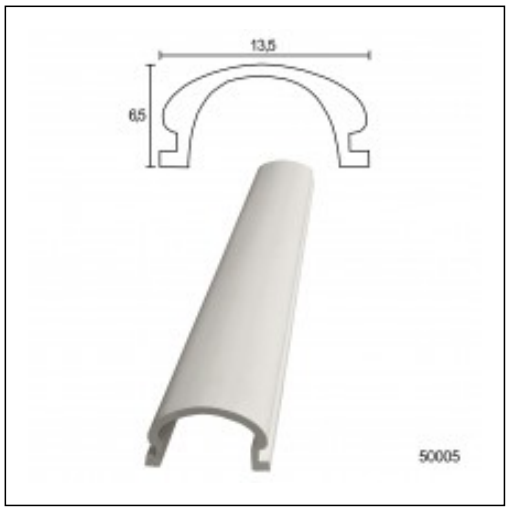
Ξ Ξ»Ξ¬Ο 13,5 ΞΩΟ ΞΈ.
Ξ Ξ ΞΈΞ20,0 ΞΈ.
Ξ Ο ΞΩ6,5 ΞΈ.