ΑΓΡΑΨΑΣ
ΚΑΤΑΣΚΕΥΕΣ ΑΠΟ ΓΥΨΟ & ΤΣΙΜΕΝΤΟ

Κουπαστές / Βήτα

Cat.No. 50.Γ.002

Κουπαστές

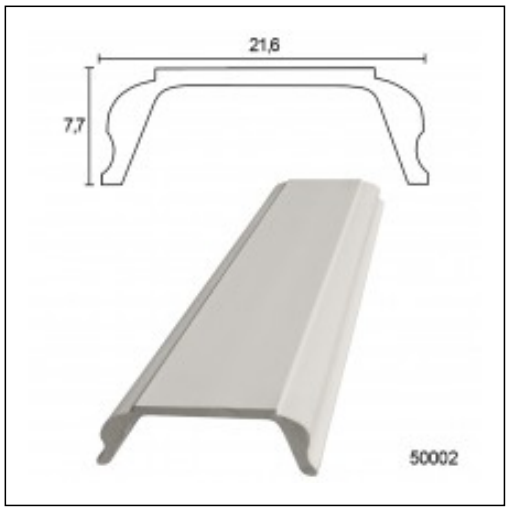

Ξ Ξ»Ξ¬Ο 2ΞΈΩΟ΄΄ΞΙ.
Ξ Ξ ΞΊΞΈΩΟΞ΄΄ΞΙ.
Ξ Ο ΞΈΩΟ7 Ξ΄΄ΞΙ.