ΑΓΡΑΨΑΣ
ΚΑΤΑΣΚΕΥΕΣ ΑΠΟ ΓΥΨΟ & ΤΣΙΜΕΝΤΟ

Βάσεις / Βάση Κιονόκρανου ροζετάκι

Cat.No. 36.Π.002

Βάση Χυτή
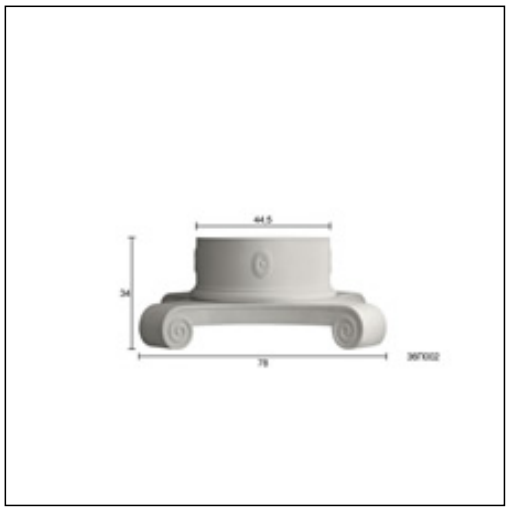
Ξ Ξ»Ξ¬Ο 78ΞΩΟΈ1.:
Ξ Ξ¬ΞΈΞΈΞΩΟ΄΄Ξ΄1.
Ξ Ο ΞΈΩΟ΄΄Ξ΄1.
Ξ¦1: 44.5 Ξ΄΄Ξ΄1.