ΑΓΡΑΨΑΣ
ΚΑΤΑΣΚΕΥΕΣ ΑΠΟ ΓΥΨΟ & ΤΣΙΜΕΝΤΟ

Βάσεις / Βάση Κιονόκρανου Φυλλαράκια

Cat.No. 36.Π.003

Βάση Χυτή
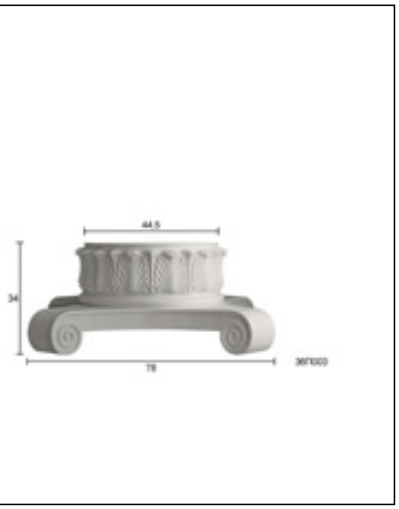
Ξ Ξ»Ξ¬Ο 7ΞΈΩΟΈ1.:
Ξ Ξ¬ΞΈΞΈΩΟ΄΄Ξ΄1.
Ξ Ο ΞΈΩΟΈ Ξ΄΄Ξ΄1.
Ξ¦1: 44.5 Ξ΄΄Ξ΄1.