ΑΓΡΑΨΑΣ
ΚΑΤΑΣΚΕΥΕΣ ΑΠΟ ΓΥΨΟ & ΤΣΙΜΕΝΤΟ

Βάσεις / Βάση Κιονόκρανου Φυλλαράκια

Cat.No. 36.Π.003

Βάση Χυτή
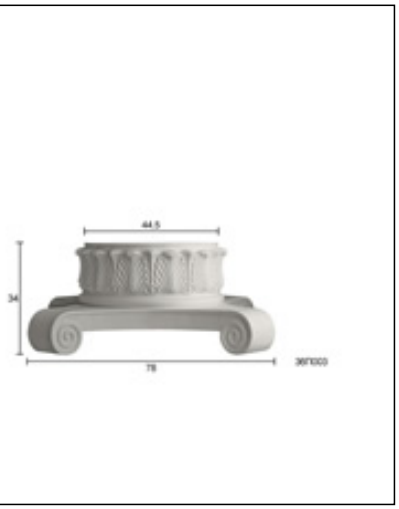
Ξ Ξ»Ξ¬Ο 78 ΕΩΘΗ΄1.:
Ξ Ξ¬Ξ΄ΕΞΖΩΘ΄΄Ξ΄1.
Ξ Ο ΞΩΘΗ΄΄Ξ΄1.
Ξ¦1: 44.5 Ξ΄΄Ξ΄1.