ΑΓΡΑΨΑΣ
ΚΑΤΑΣΚΕΥΕΣ ΑΠΟ ΓΥΨΟ & ΤΣΙΜΕΝΤΟ

Κιονόκρανα / Τυνησία

Cat.No. 36.M.010

Κιονόκρανα Πιλάστρου Τραβηχτά

Ξ Ξ Ξ΄ΙΞΩΟΞ΄ΞΙ.
Ξ Ξ¬Ξ΄ΕΞΩΟΞΙ:
Ξ Ο ΞΩΟ΄ΞΙ.

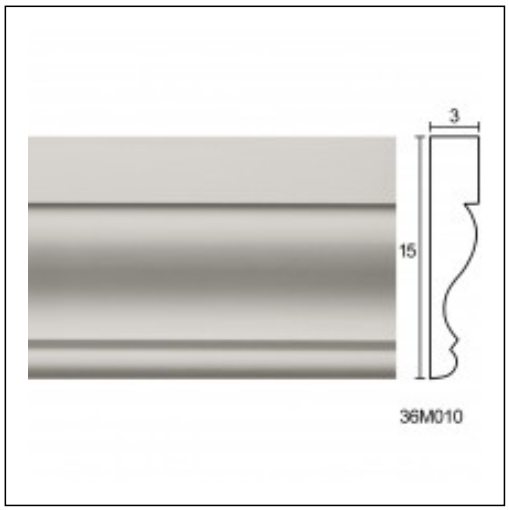

Ξ£Ξ§Ξ Ξ Ξ Ξ Ξ Ξ£ Ξ¦Ξ©Ξ Ξ Ξ Ξ΄Ξ Ξ¦Ξ Ξ Ξ£ Ξ Ξ΄Ξ Ξ Ξ Ξ• Ξ Ξ Ξ£