ΑΓΡΑΨΑΣ
ΚΑΤΑΣΚΕΥΕΣ ΑΠΟ ΓΥΨΟ & ΤΣΙΜΕΝΤΟ

Πορτοσιές / Αρχιτεκτονικό

Cat.No. 40.E.011

Πορτοσιές

Ξ Ξ ΞΊΞΟΟΞ΄ΞΊ.
Ξ Ξ¬ΞΈΞΟΟΞ΄ΞΊ.
Ξ Ο ΞΟΟ4.3 Ξ΄ΞΊ.

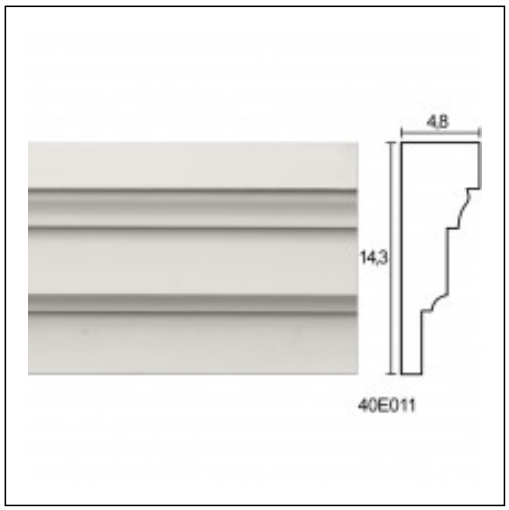

ΞΈΞ§Ξ Ξ Ξ Ξ Ξ ΞΈ Ξ¦Ξ©Ξ Ξ Ξ Ξ΄Ξ Ξ¦Ξ Ξ ΞΈ Ξ΄Ξ Ξ Ξ Ξ• Ξ Ξ ΞΈ