ΑΓΡΑΨΑΣ
ΚΑΤΑΣΚΕΥΕΣ ΑΠΟ ΓΥΨΟ & ΤΣΙΜΕΝΤΟ

Κορνίζες Σκαλιστές / Σαλίγκαρος

Cat.No. 29.Z.007

Κορνίζες σκαλιστές

Ξ Ξ»Ξ¬Ο 9ΞΩΟ. :
Ξ Ξ ΞΊΞΩΟΞ΄ΞΊ.
Ξ Ο ΞΩΟ.3 Ξ΄ΞΊ.

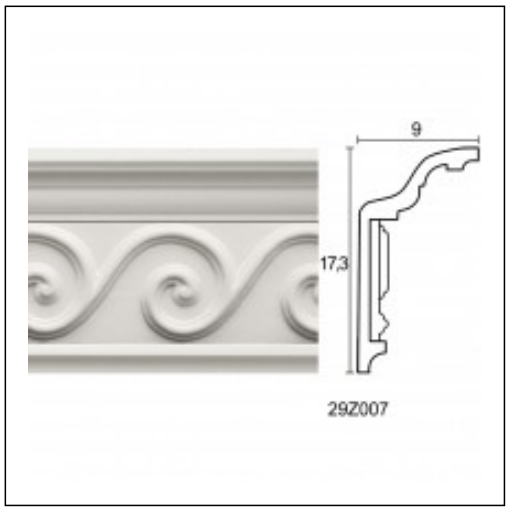

ΞΈΞ§Ξ Ξ Ξ Ξ Ξ ΞΈ Ξ¦Ξ©Ξ Ξ Ξ Ξ΄Ξ Ξ¦Ξ Ξ ΞΈ Ξ΄Ξ Ξ Ξ Ξ• Ξ Ξ ΞΈ