ΑΓΡΑΨΑΣ
ΚΑΤΑΣΚΕΥΕΣ ΑΠΟ ΓΥΨΟ & ΤΣΙΜΕΝΤΟ

Κορνίζες Σκαλιστές / Σύνθεση Μπουκέτο

Cat.No. 29.Γ.020

Κορνίζες σκαλιστές

Ξ Ξ»Ξ¬Ο 1Ξ΄ΩΟΓ΄1.:
Ξ Ξ ΞΊΞ΄ΩΟΞ΄ΞΊΞ΄1.
Ξ Ο ΞΊΩΟΓ΄ Ξ΄΄Ξ΄1.

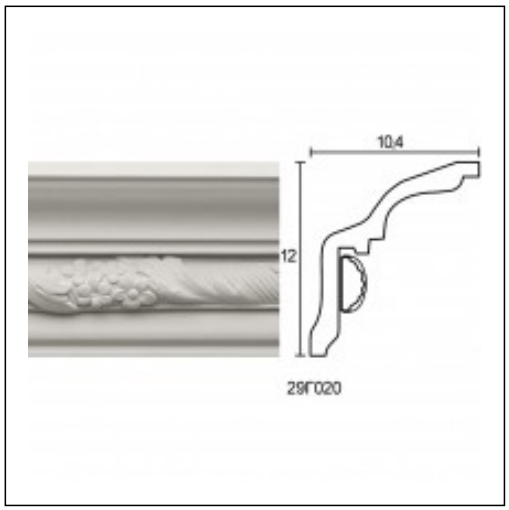

Ξ£Ξ§Ξ Ξ Ξ Ξ Ξ Ξ£ Ξ¦Ξ©Ξ Ξ Ξ Ξ΄Ξ Ξ¦Ξ Ξ Ξ£ Ξ Ξ΄Ξ Ξ Ξ Ξ• Ξ Ξ Ξ£