ΑΓΡΑΨΑΣ
ΚΑΤΑΣΚΕΥΕΣ ΑΠΟ ΓΥΨΟ & ΤΣΙΜΕΝΤΟ

Κορνίζες Σκαλιστές / Καμάρες

Cat.No. 29.Γ.015

Κορνίζες σκαλιστές

Ξ Ξ»Ξ¬Ο 8ΞΩΟ. :
Ξ Ξ ΞΊΞΩΟΞ΄΄ΞΙ.
Ξ Ο ΞΩΟ8 Ξ΄΄ΞΙ.

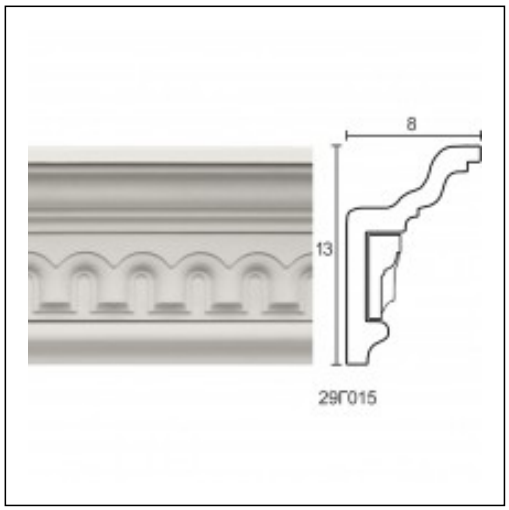

ΞΈΞ§Ξ Ξ Ξ Ξ Ξ ΞΈ Ξ¦Ξ©Ξ Ξ Ξ Ξ΄Ξ Ξ¦Ξ Ξ ΞΈ Ξ Ξ΄Ξ Ξ Ξ Ξ• Ξ Ξ ΞΈ