ΑΓΡΑΨΑΣ
ΚΑΤΑΣΚΕΥΕΣ ΑΠΟ ΓΥΨΟ & ΤΣΙΜΕΝΤΟ

Κορνίζες Σκαλιστές / Πετσετάκι

Cat.No. 29.B.006

Κορνίζες σκαλιστές

Ξ Ξ»Ξ¬Ο 8 ΞΩΟΞ΄:
Ξ Ξ ΞΊΞΩΟΞ΄ΞΊ.
Ξ Ο ΞΩΟΞ΄ΞΊ.

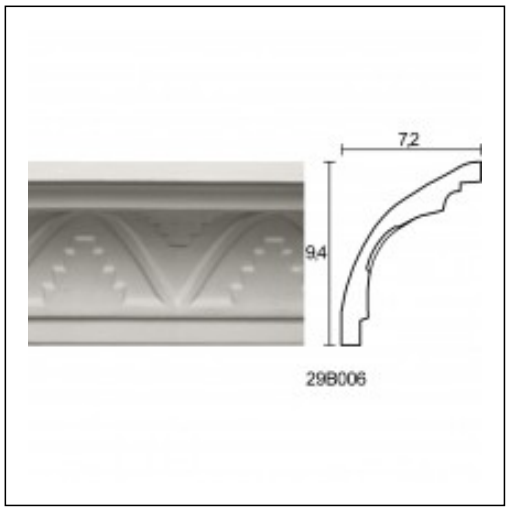

ΞΞ£Ξ§Ξ Ξ Ξ Ξ Ξ ΞΞ£ Ξ¦Ξ©Ξ Ξ Ξ Ξ΄Ξ Ξ¦Ξ Ξ Ξ£ Ξ Ξ΄Ξ Ξ Ξ Ξ• Ξ Ξ Ξ£