ΑΓΡΑΨΑΣ
ΚΑΤΑΣΚΕΥΕΣ ΑΠΟ ΓΥΨΟ & ΤΣΙΜΕΝΤΟ

Σκαλιστός Κρυφός Φωτισμός / Φωτισμού Γ1

Cat.No. 28.A.008

Σκαλιστός κρυφός φωτισμός

- Ξ Ξ ΞΊΞΩΟΞ΄ΞΊ.
- Ξ¬ΞΈΞΩΟΞ΄ΞΊ.
- Ο ΞΩΟ΄ΞΊ.

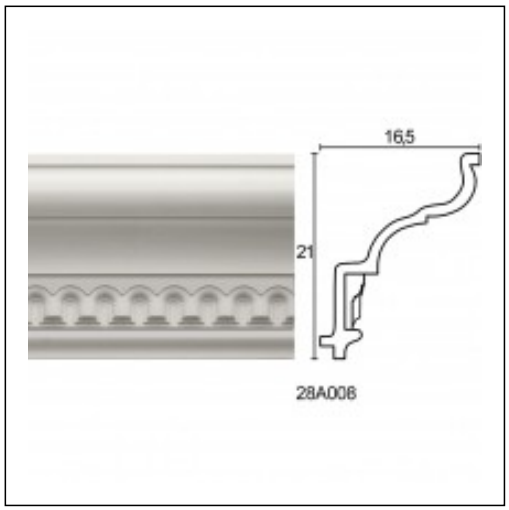

Ξ£Ξ§Ξ Ξ Ξ Ξ Ξ Ξ£ Ξ¦Ξ©Ξ Ξ Ξ Ξ΄Ξ Ξ¦Ξ Ξ Ξ£ Ξ Ξ΄Ξ Ξ Ξ Ξ• Ξ Ξ Ξ£