ΑΓΡΑΨΑΣ
ΚΑΤΑΣΚΕΥΕΣ ΑΠΟ ΓΥΨΟ & ΤΣΙΜΕΝΤΟ

Σκαλιστός Κρυφός Φωτισμός / Φωτισμός Α1

Cat.No. 28.A.004

Σκαλιστός κρυφός φωτισμός

Ξ Ξ»Ξ¬Ο 15ΞΩΞ΄1.:
Ξ Ξ ΞΈΞΩΟΞΈ.
Ξ Ο ΞΩΟ Ξ΄Ξ΄1.

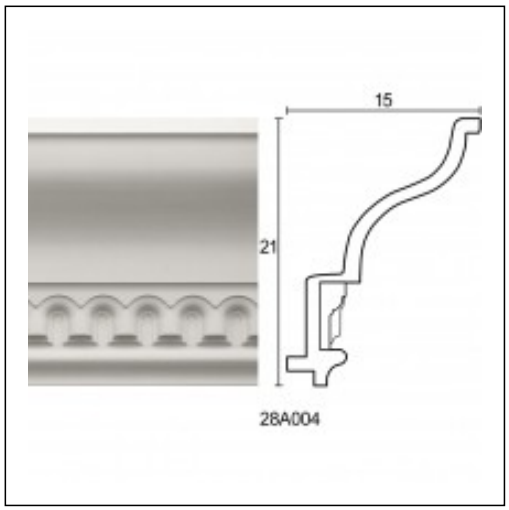

ΞΈΞ§Ξ Ξ Ξ Ξ Ξ ΞΈ Ξ¦Ξ©Ξ Ξ Ξ Ξ΄Ξ Ξ¦Ξ Ξ ΞΈ Ξ Ξ΄Ξ Ξ Ξ Ξ• Ξ Ξ ΞΈ