ΑΓΡΑΨΑΣ
ΚΑΤΑΣΚΕΥΕΣ ΑΠΟ ΓΥΨΟ & ΤΣΙΜΕΝΤΟ

Κορνίζες Σκαριού / Υποδοχής Α1

Cat.No. 26.E.102

Λούκι Σκαριού

- Ξ Ξ ΞΊΞΩΟ Ξ΄ΞΊ.
- Ξ¬ΞΈΞΩΟ Ξ΄ΞΊ.
- Ο ΞΩΟ 3 Ξ΄ΞΊ.

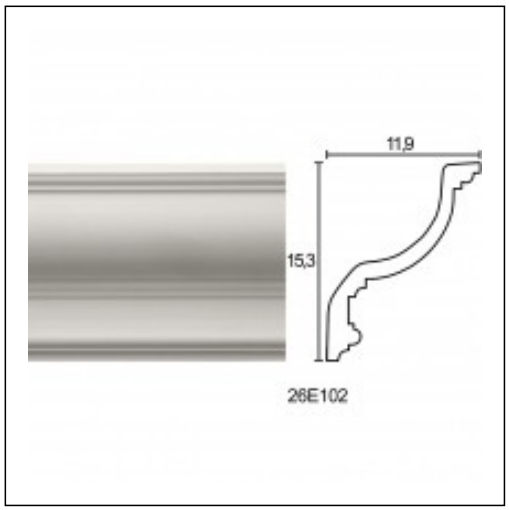

ΞΈΞ§Ξ Ξ Ξ Ξ Ξ ΞΈ Ξ¦Ξ©Ξ Ξ Ξ Ξ΄Ξ Ξ¦Ξ Ξ ΞΈ Ξ΄Ξ Ξ Ξ Ξ• Ξ Ξ ΞΈ