Κορνίζες Σκαριού / Σκαλοπάτια 20εκ.

Cat.No. 26.E.101

Λούκι Σκαριού

Ξ Ξ»Ξ¬Ο 1 Ξ£Ξ©Ξ΄.:
Ξ Ξ ΞΊΞ±Ο 20 Ξ¨Ξ·Ξ.
Ξ Ο ΞΩΞ΄ Ξ¨Ξ.

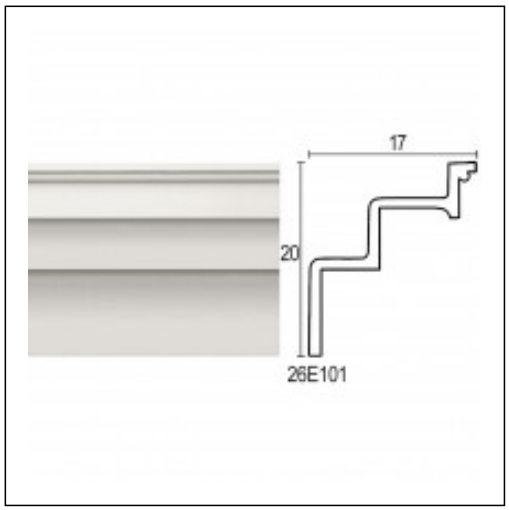

Ξ£Ξ§Ξ Ξ Ξ Ξ Ξ Ξ£ Ξ¦Ξ©Ξ Ξ Ξ Ξ΄Ξ Ξ¦Ξ Ξ Ξ£ Ξ Ξ΄Ξ Ξ Ξ Ξ• Ξ Ξ Ξ£