ΑΓΡΑΨΑΣ
ΚΑΤΑΣΚΕΥΕΣ ΑΠΟ ΓΥΨΟ & ΤΣΙΜΕΝΤΟ

Κορνίζες Σκαριού / Φατνωματικό

Cat.No. 26.E.070

Λούκι Σκαριού

Ξ Ξ»Ξ¬Ο 23ΞΩΟΞ΄1.:
Ξ Ξ ΞΊΞΩΟ19Ξ΄ΞΊ.
Ξ Ο ΞΩΟ19 Ξ΄ΞΊ.

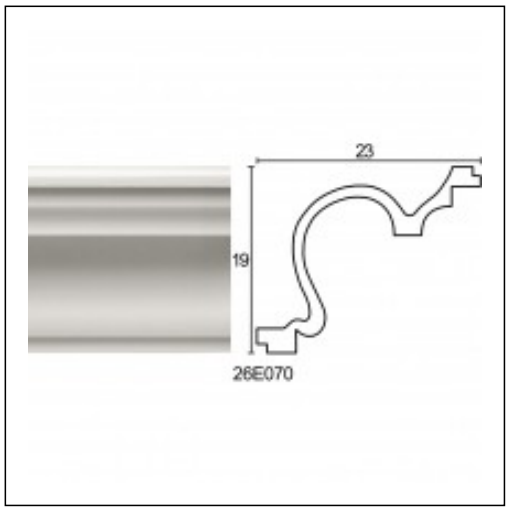

ΞΈΞ§Ξ Ξ Ξ Ξ Ξ ΞΈ Ξ¦Ξ©Ξ Ξ Ξ Ξ΄Ξ Ξ¦Ξ Ξ ΞΈ Ξ Ξ΄Ξ Ξ Ξ Ξ• Ξ Ξ ΞΈ