Κορνίζες Σκαριού / Κεφαλαίο

Cat.No. 26.E.002

Κορνίζα Σκαριού
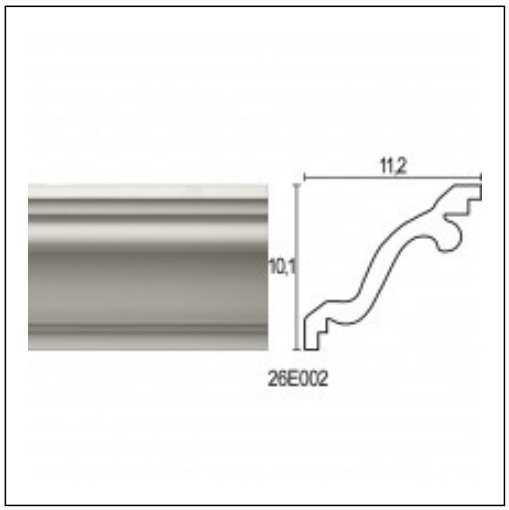
Ξ Ξ»Ξ¬Ο 1 Ξ£Ξ©Ξ¨Ξ΄.
Ξ Ξ Ξ΄Ξ΄Ξ£Ξ©Ξ¨Ξ΄.
Ξ Ο ΞΩΟ.1 Ξ¨Ξ΄.