ΑΓΡΑΨΑΣ
ΚΑΤΑΣΚΕΥΕΣ ΑΠΟ ΓΥΨΟ & ΤΣΙΜΕΝΤΟ

Τακάκια Οροφής / Καμάρα Σκοτίας

Cat.No. 20.Δ.004

Τακάκι Τραβηχτό Τοίχου - Οροφής
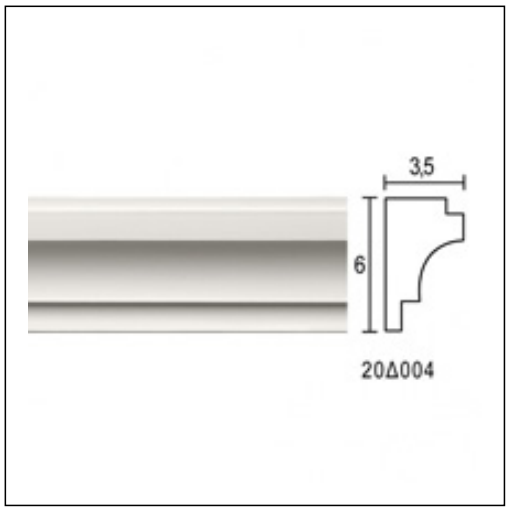
Ξ Ξ»Ξ¬Ο 3 Ξ΄ΩΟΞ΄Ι:
Ξ Ξ΄ΙΞΙΟΟΞ΄ΞΙ.
Ξ Ο ΞΩΟΞ΄΄ΞΙ.