Τακάκια Οροφής / Καμάρα Σκοτίας

Cat.No. 20.Δ.004

Τακάκι Τραβηχτό Τοίχου - Οροφής
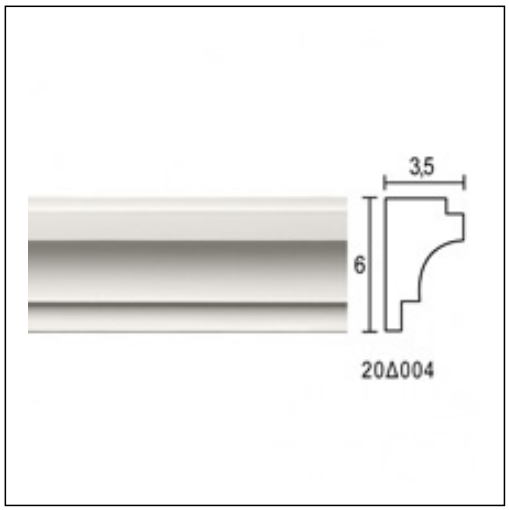
Ξ Ξ»Ξ¬Ο 3,5Ξ©Ο΄Ί:
Ξ Ξ Ξ΄ΙΞ©Ο΄Ξ΄ΞΙ.
Ξ Ο ΞΩΟΞ΄΄ΞΙ.