Τακάκια Τοίχου - Οροφής / Ιδιότροπο μεγάλο

Cat.No. 20.Δ.001

Τακάκι τοίχου- οροφής
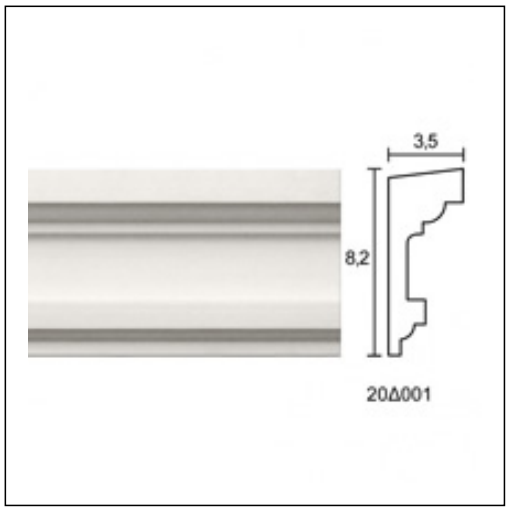
Ξ Ξ»Ξ¬Ο 3 Ξ΄Ω΄Ο΄Ί:
Ξ Ξ Ξ΄ΙΞ΄ΙΟ΄Ξ΄΄Ξ΄Ι.
Ξ Ο ΞΟΟ2 Ξ΄΄Ξ΄Ι.