ΑΓΡΑΨΑΣ
ΚΑΤΑΣΚΕΥΕΣ ΑΠΟ ΓΥΨΟ & ΤΣΙΜΕΝΤΟ

Τακάκια Τοίχου - Οροφής / Ιδιότροπο μικρό

Cat.No. 20.Γ.002

Τακάκι τραβηχτό τοίχου - οροφής

Ξ Ξ»Ξ¬Ο 2ΞΈΩΟΞΈ΄:
Ξ Ξ ΞΈΙΞΈΩΟΞΈ΄΄ΞΈΙ.
Ξ Ο ΞΈΩΟΞΈ΄΄ΞΈΙ.

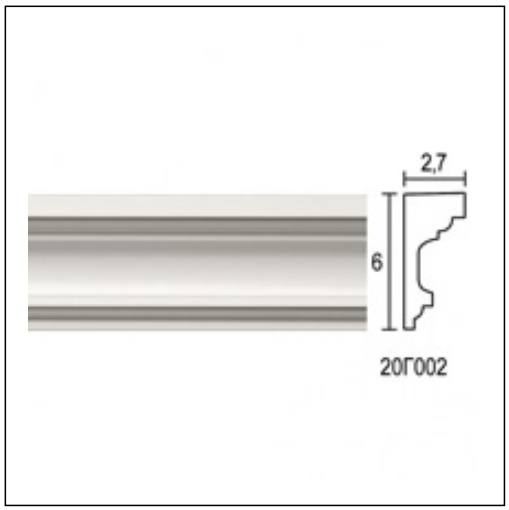

ΞΈΞ§Ξ Ξ Ξ Ξ Ξ ΞΈ Ξ¦Ξ©Ξ Ξ Ξ ΞΈΞ΄ Ξ¦Ξ Ξ ΞΈΞ΄ Ξ Ξ Ξ• Ξ Ξ ΞΈ