ΑΓΡΑΨΑΣ
ΚΑΤΑΣΚΕΥΕΣ ΑΠΟ ΓΥΨΟ & ΤΣΙΜΕΝΤΟ

# Τακάκια Τοίχου - Οροφής / Ιδιότροπο μικρό

Cat.No. 20.Γ.002

Τακάκι τραβηχτό τοίχου - οροφής

**Ξ Ξ»Ξ¬Ο 2ΞΌΟΞ΄:**
**Ξ Ξ ΞΊΞΟΟΞ΄ΞΊ.**
**Ξ Ο ΞΌΟΞ΄΄ΞΊ.**

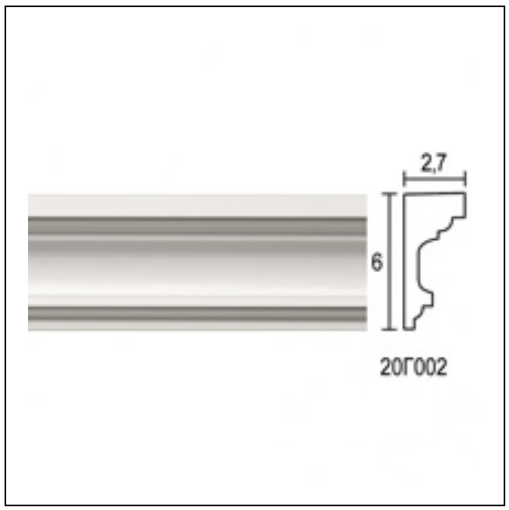


ΞΈΞ§Ξ Ξ Ξ Ξ Ξ ΞΈ Ξ¦Ξ©Ξ Ξ Ξ Ξ΄Ξ Ξ¦Ξ Ξ ΞΈ Ξ΄Ξ Ξ Ξ Ξ• Ξ Ξ ΞΈ