Κορνίζες Πάγκου / Σκαλάκι 6εκ.

Cat.No. 25.E.001

Λούκι πάγκου

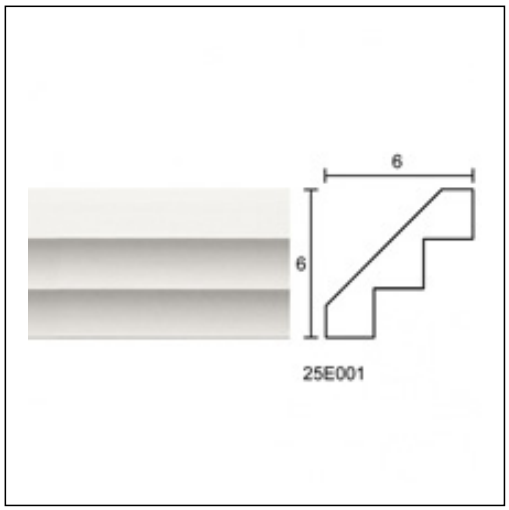

Ξ Ξ»Ξ¬Ο 9ΞΩΟ. :
Ξ Ξ ΞΊΞΟΟΞ΄ΞΊ.
Ξ Ο ΞΩΟΞ΄ΞΊ.