Γραμμικός Κρυφός Φωτισμός / ΚΡΥΦΟΣ ΦΩΤΙΣΜΟΣ ΑΣΑΝΣΕΡ ΣΚΙΠΗ

Cat.No. 28.A.027

Κρυφός φωτισμός με υποδοχή για ταινία led

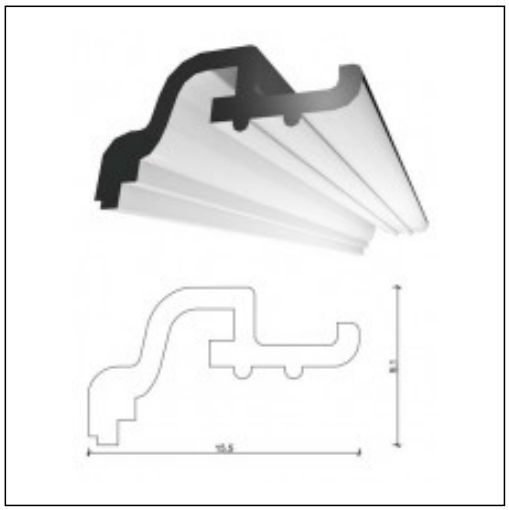

Ξ Ξ»Ξ¬Ο 15ΩΟ΄΄ΞΙ.
Ξ Ξ ΞΊΞΈΟΟ΄΄ΞΙ.
Ξ Ο ΞΌΟ1 Ξ΄΄ΞΙ.