ΑΓΡΑΨΑΣ
ΚΑΤΑΣΚΕΥΕΣ ΑΠΟ ΓΥΨΟ & ΤΣΙΜΕΝΤΟ

Σποτ / Σποτ Τετράγωνο 11

Cat.No. 41.E.019

P. 6
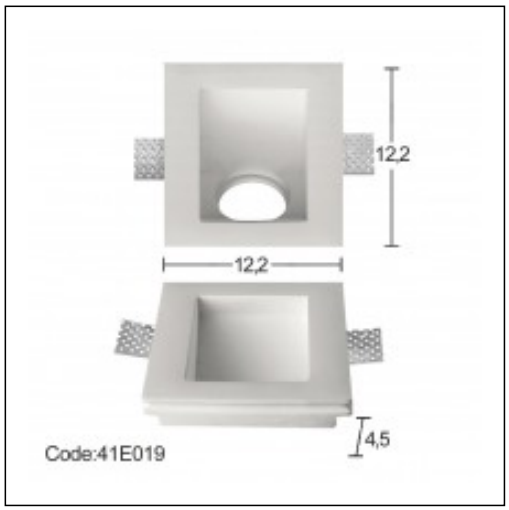
Ξ Ξ»Ξ¬Ο 12,2 Ξ΄Ξ΄Ξ΄Ξ΄ Ξ΄Ξ΄Ξ΄.
Ξ Ξ Ξ΄Ξ΄Ξ΄Ξ΄ Ξ΄Ξ΄Ξ΄.
Ξ Ο Ξ΄Ξ΄Ξ΄ 4,5 Ξ΄Ξ΄Ξ΄.