ΑΓΡΑΨΑΣ
ΚΑΤΑΣΚΕΥΕΣ ΑΠΟ ΓΥΨΟ & ΤΣΙΜΕΝΤΟ

Σποτ / Σποτ Τετράγωνο 3

Cat.No. 41.E.009

P. 9 1F
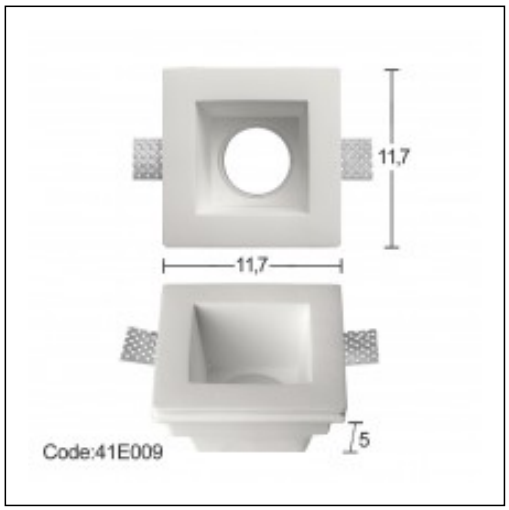
Ξ Ξ»Ξ¬Ο 1ΞΈΩΟ΄ΞΙ.
Ξ Ξ ΞΊΞΩΟ΄ΞΙ.
Ξ Ο ΞΩΟΞ΄ΞΙ.