ΑΓΡΑΨΑΣ
ΚΑΤΑΣΚΕΥΕΣ ΑΠΟ ΓΥΨΟ & ΤΣΙΜΕΝΤΟ

Κιονόκρανα / Ιωνικό Αυγουλάκι 2

Cat.No. 36.A.010

Κιονόκρανα
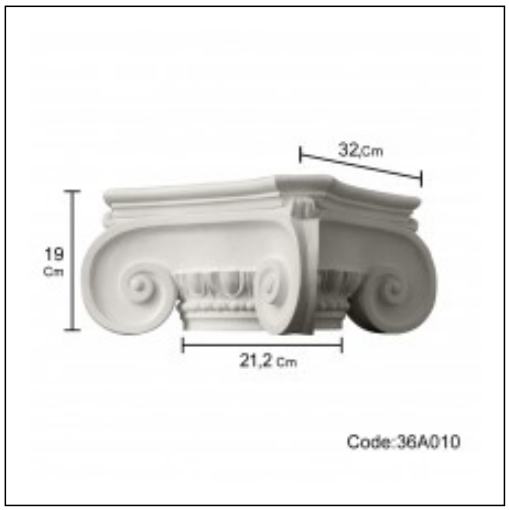
Ξ Ξ»Ξ¬Ο 32 ΞΈΞΏΞΏ΄1.:
Ξ Ο ΞΈΞΏΞ 19 Ξ΄Ξ΄Ξ΄1.
Ξ¦1: 21.2 Ξ΄Ξ΄Ξ΄1.