ΑΓΡΑΨΑΣ
ΚΑΤΑΣΚΕΥΕΣ ΑΠΟ ΓΥΨΟ & ΤΣΙΜΕΝΤΟ

Διακοσμητικά / Τελείωμα του Πιλάστρου 35.A.046

Cat.No. 35.A.077
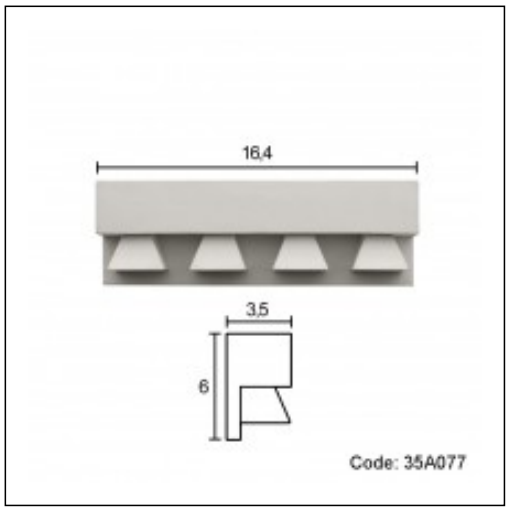
Συμπληρωματικό