ΑΓΡΑΨΑΣ
ΚΑΤΑΣΚΕΥΕΣ ΑΠΟ ΓΥΨΟ & ΤΣΙΜΕΝΤΟ

Κιονόκρανα / Μαίανδρος

Cat.No. 36.Θ.009

Κιονοκρανα τρεχοντα μέτρα

Ξ Ξ ΞΊΞΩΟΞ΄ΞΙ.
Ξ Ξ¬ΞΈΞΩΟΞΊ:
Ξ Ο ΞΩΟΞ΄ΞΙ.

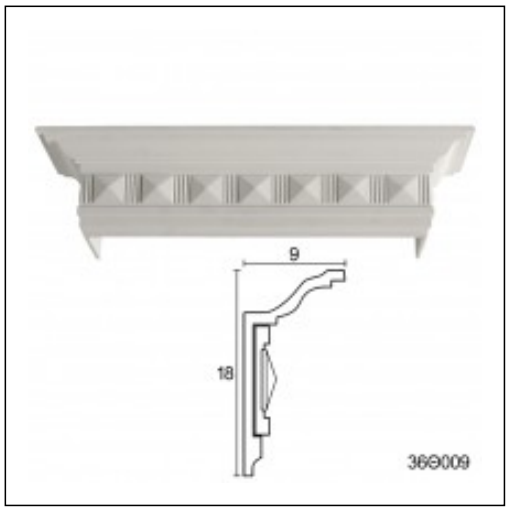

ΞΈΞ§Ξ Ξ Ξ Ξ Ξ ΞΈ Ξ¦Ξ©Ξ Ξ Ξ Ξ΄Ξ Ξ¦Ξ Ξ ΞΈ Ξ Ξ΄Ξ Ξ Ξ Ξ• Ξ Ξ ΞΈ