Κορνίζες Σκαριού / Δανάης

Cat.No. 26.E.120

Κορνίζες Σκαριού

Ξ Ξ»Ξ¬Ο 23 Ξ©Ξ΄Ξ·.:
Ξ Ξ Ξ΄Ξ·Ξ¬Ο 20 Ξ¦Ξ¬Ξ·.
Ξ Ο Ξ©Ο 13.7 Ξ¦Ξ¬Ξ·.

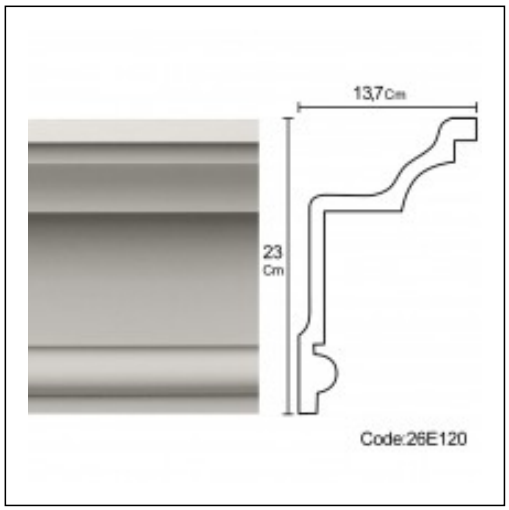

Ξ£Ξ§Ξ Ξ Ξ Ξ Ξ Ξ£ Ξ¦Ξ©Ξ Ξ Ξ Ξ΄Ξ Ξ¦Ξ Ξ Ξ£ Ξ Ξ΄Ξ Ξ Ξ Ξ• Ξ Ξ Ξ£