ΑΓΡΑΨΑΣ
ΚΑΤΑΣΚΕΥΕΣ ΑΠΟ ΓΥΨΟ & ΤΣΙΜΕΝΤΟ

Κορνίζες Σκαριού / Δανάης

Cat.No. 26.E.120

Κορνίζες Σκαριού

Ξ Ξ»Ξ¬Ο 23ΞΩΟΓ1.:
Ξ Ξ ΞΓΙΞΩΟΞ΄΄ΞΙ.
Ξ Ο ΞΩΟ3.7: Ξ΄΄ΞΙ.

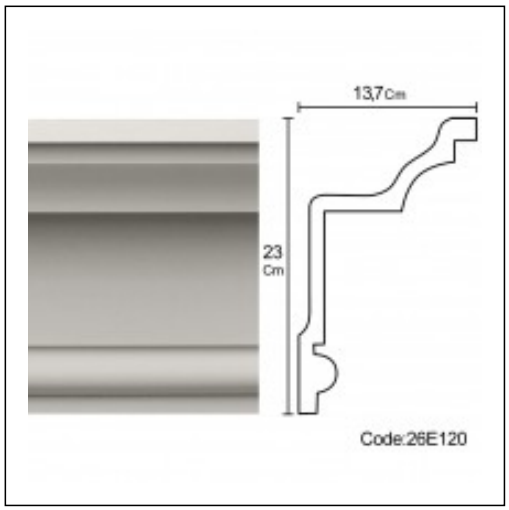

Ξ£Ξ§Ξ Ξ Ξ Ξ Ξ Ξ£ Ξ¦Ξ©Ξ Ξ Ξ Ξ΄Ξ Ξ¦Ξ Ξ Ξ£ Ξ Ξ΄Ξ Ξ Ξ Ξ• Ξ Ξ Ξ£