Κολώνες / Πιλάστρο Καμάρας Μεσογείων

Cat.No. 37.Δ.006
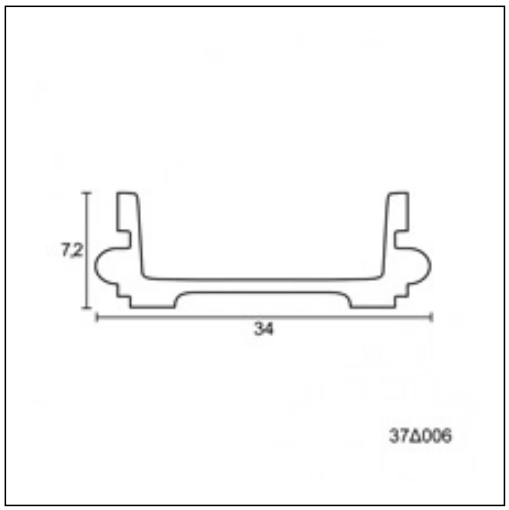
Πιλάστρο